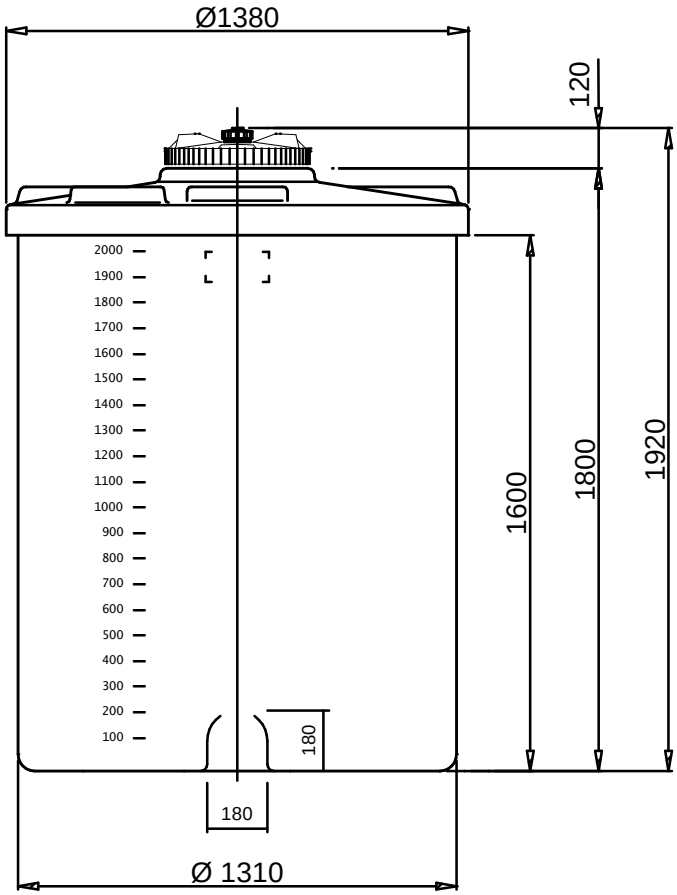

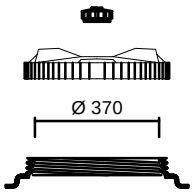

LITER 2250

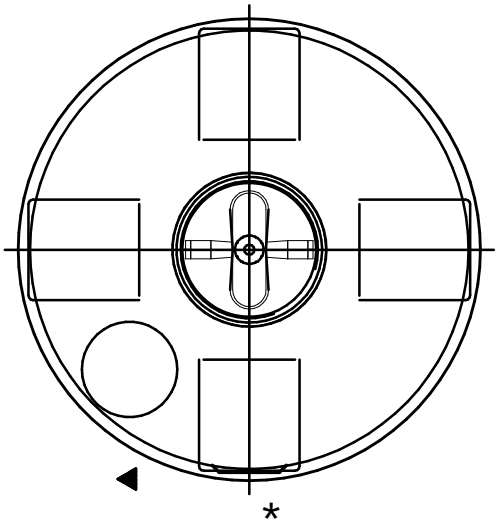

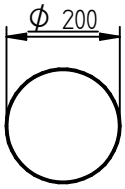

obere Seitenabdeckung

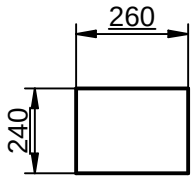

obere Flachstelle

* Flachstelle für Auslass

▲ Position der Literskala

T:\Hannes\Solid Edge\ASTRO\2015\CVC\1-211.30.220 CVC02200.dft

Gegenstand der Unterlage / Zeichnung ist unser geistiges Eigentum. Diese Zeichnung darf ohne unsere vorherige schriftliche Zustimmung weder vervielfältigt noch an Dritten zur Kenntnis gebracht werden. Sie darf auch nicht in anderer Weise mißbräuchlich verwendet werden.
(Urheberschutzgesetz v. 09.09.1965)
Technische Änderungen vorbehalten.
Alle Angaben ohne Gewähr!

Für alle Bemaßungen ohne Toleranzangaben gelten folgende Allgemeintoleranzen:
Grenzabmaße für Längenmaße
Grenzabmaße für Winkelmaße
nach ISO 2768-c (g)

65 kg

	Datum	Name
Erstelldatum	14.09.2015	Michael Schmid
Geprüft		

Zust.	Änderung	Datum	Name
01			

GEOplast Kunststofftechnik Ges.m.b.H
Bahnstraße 45 | A-2604 Theresienfeld

CVC02200

1-211.30.220

Freigabedatum: