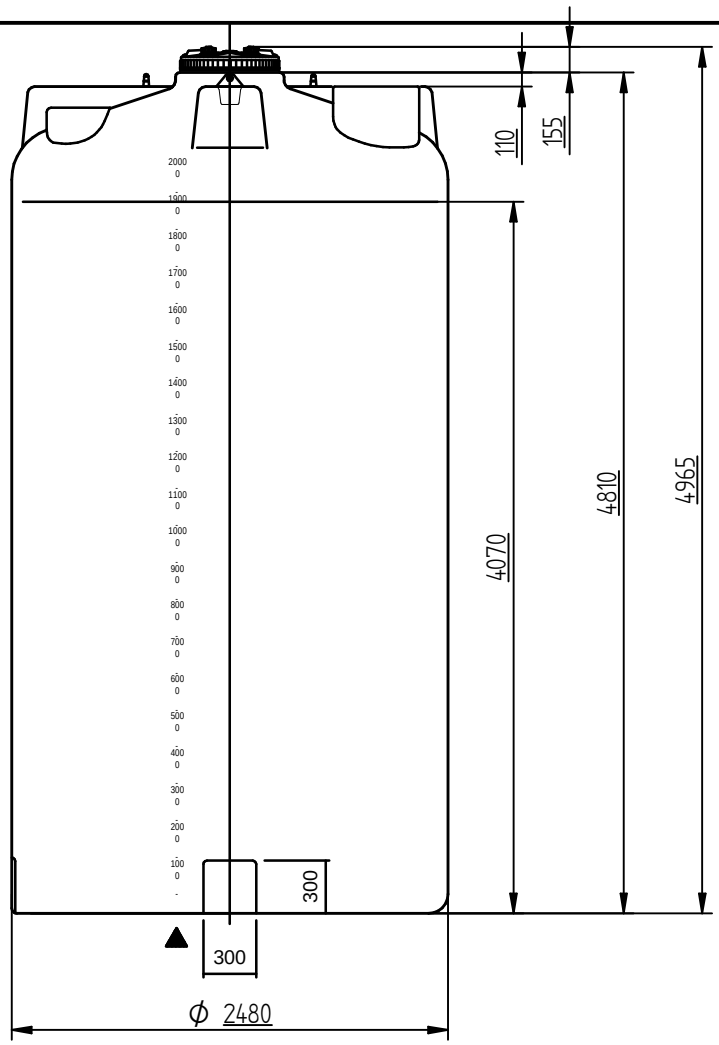

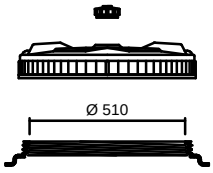

LITER 21000

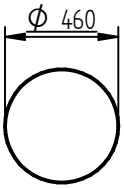

obere Seitenabdeckung

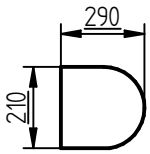

obere Flachstelle halbrund

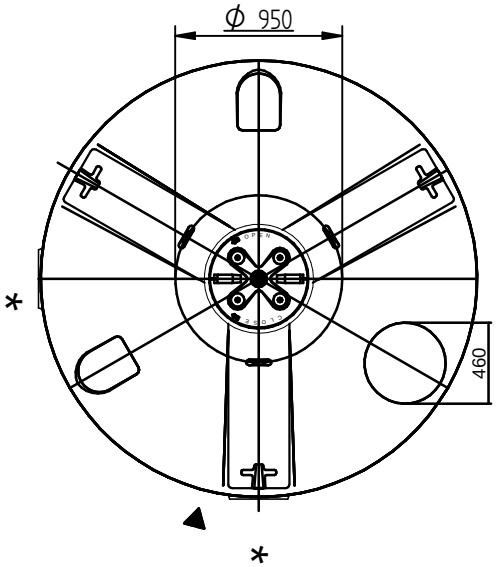

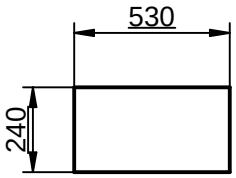

obere Flachstelle

* Flachstelle für Auslass

▲ Position der Literskala

T:\Hannes\Solid Edge\ASTRO\2015\CVC\1-211.31.200 CVC20000.dft

Gegenstand der Unterlage / Zeichnung ist unser geistiges Eigentum. Diese Zeichnung darf ohne unsere vorherige schriftliche Zustimmung weder vervielfältigt noch an Dritten zur Kenntnis gebracht werden. Sie darf auch nicht in anderer Weise mißbräuchlich verwendet werden.
(Urheberschutzgesetz v. 09.09.1965)
Technische Änderungen vorbehalten.
Alle Angaben ohne Gewähr!

Für alle Bemaßungen ohne Toleranzangaben gelten folgende Allgemeintoleranzen:
Grenzabmaße für Längenmaße
Grenzabmaße für Winkelmaße
nach ISO 2768-c (g)

655 kg

	Datum	Name
Erstelldatum	15.09.2015	Michael Schmid
Geprüft		

Zust.	Änderung	Datum	Name
01			

GEOplast Kunststofftechnik Ges.m.b.H
Bahnstraße 45 | A-2604 Theresienfeld

CVC20000

1-211.31.200

Freigabedatum: