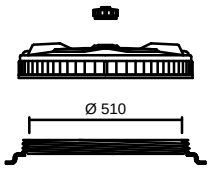


LITER 30500

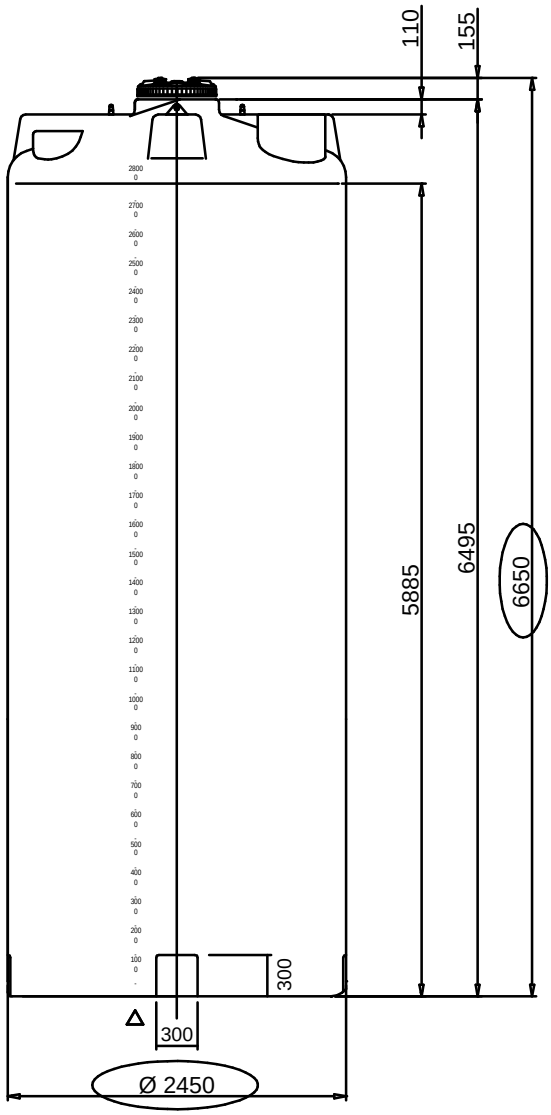


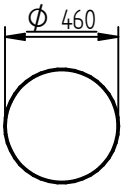


obere Seitenabdeckung

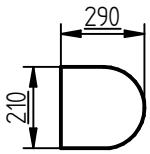


obere Flachstelle halbrund

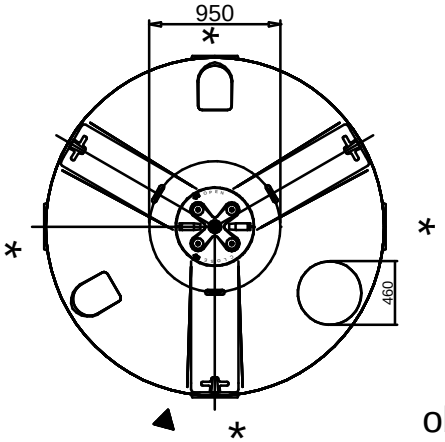


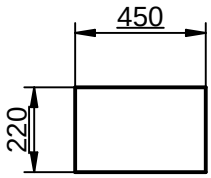


obere Flachstelle

* Flachstelle für Auslass

▲ Position der Literskala

T:\Hannes\Solid Edge\ASTRO\2015\CVC\1-211.31.300 CVC30000.dft

Gegenstand der Unterlage / Zeichnung ist unser geistiges Eigentum. Diese Zeichnung darf ohne unsere vorherige schriftliche Zustimmung weder vervielfältigt noch an Dritten zur Kenntnis gebracht werden. Sie darf auch nicht in anderer Weise mißbräuchlich verwendet werden.
( Urheberschutzgesetz v. 09.09.1965 )
Technische Änderungen vorbehalten.
Alle Angaben ohne Gewähr!

Für alle Bemaßungen ohne Toleranzangaben gelten folgende Allgemeintoleranzen:
Grenzabmaße für Längenmaße
Grenzabmaße für Winkelmaße
nach ISO 2768-c (g)

1105 kg

| | Datum | Name |
|---|---|---|
| Erstelldatum | 15.09.2015 | Michael Schmid |
| Geprüft | | |

| Zust. | Änderung | Datum | Name |
|---|---|---|---|
| 01 | | | |

GEOplast Kunststofftechnik Ges.m.b.H
Bahnstraße 45 | A-2604 Theresienfeld

# CVC30000

1-211.31.300

Freigabedatum: