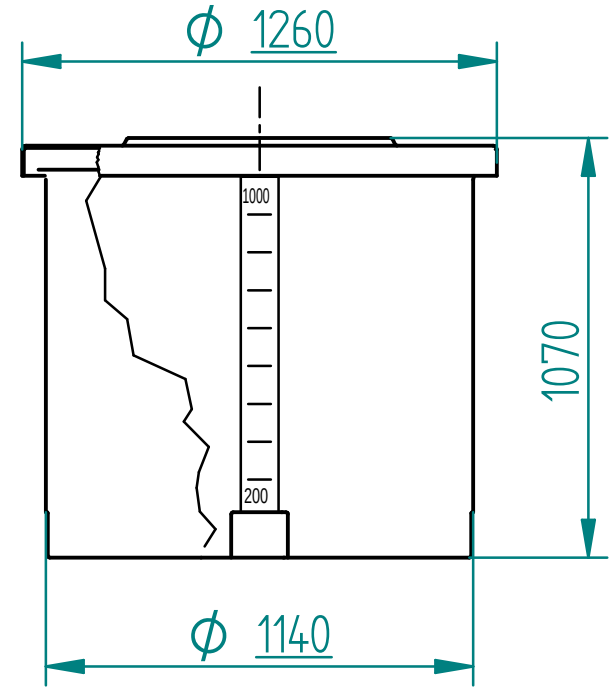

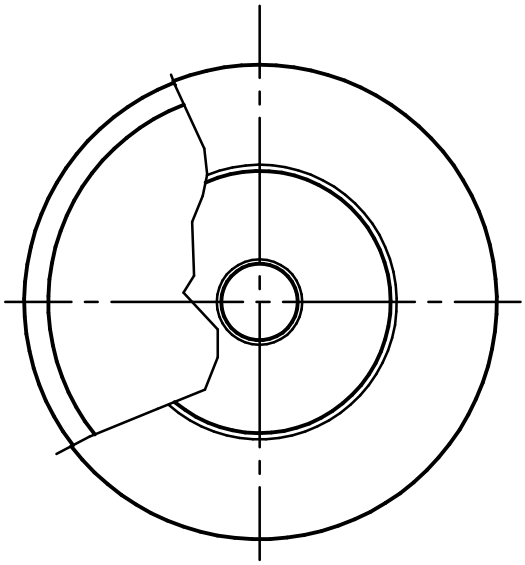

G:\DatenTechnik\Hannes\Solid Edge\Standartprogramm\Lagerbehälter\Bottiche\Zeichnungen neu\1-210.17.100 IB-BTD01000.dft

Gegenstand der Unterlage / Zeichnung ist unser geistiges Eigentum. Diese Zeichnung darf ohne unsere vorherige schriftliche Zustimmung weder vervielfältigt noch an Dritten zur Kenntnis gebracht werden. Sie darf auch nicht in anderer Weise mißbräuchlich verwendet werden.
(Urheberschutzgesetz v. 09.09.1965)
Technische Änderungen vorbehalten.
Alle Angaben ohne Gewähr!

Für alle Bemaßungen ohne Toleranzangaben gelten folgende Allgemeintoleranzen:
Grenzabmaße für Längenmaße
Grenzabmaße für Winkelmaße
nach ISO 2768-c (g)

Maßstab M 1:10

PE

	Datum	Name
Erstelldatum	18.04.2011	Ing. Ehrenhöfer
Geprüft		

Zust.	Änderung	Datum	Name
01			

GEOplast Kunststofftechnik Ges.m.b.H
Bahnstraße 45 | A-2604 Theresienfeld

IB-BTD01000

1-210.17.100

Freigabedatum: 19.04.2011